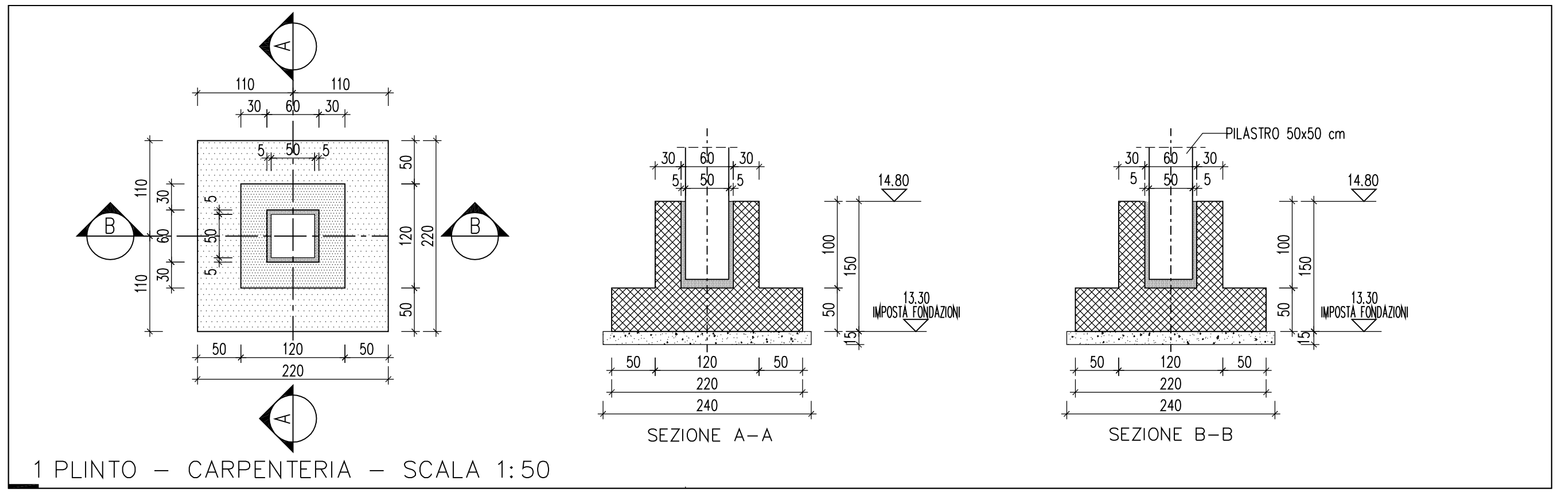

1 PLINTO – CARPENTERIA – SCALA 1:50

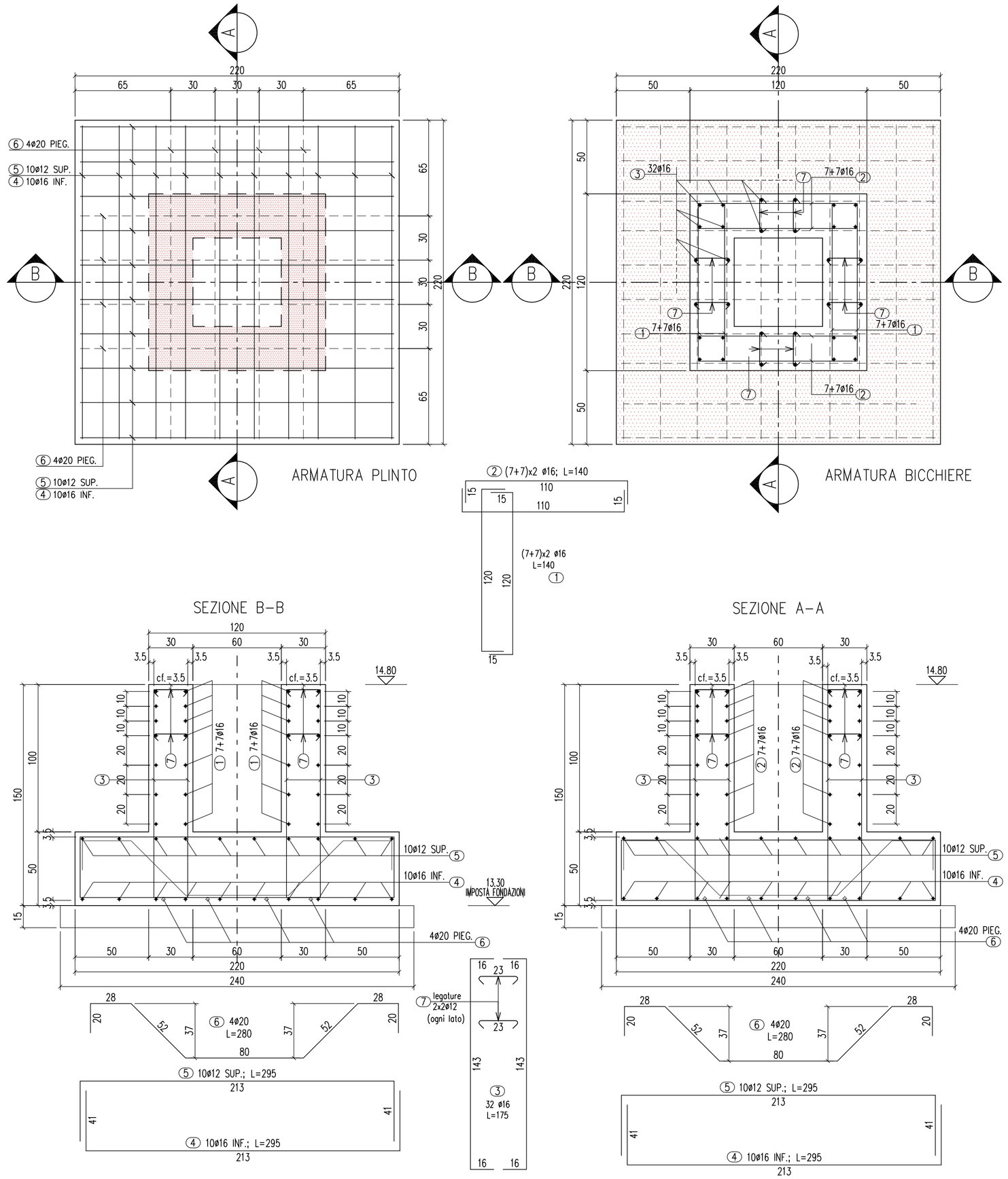

2 PLINTO – ARMATURE – SCALA 1:20

CARATTERISTICHE DEI MATERIALI			
	FONDAZIONI	PILASTRI	ELEVAZIONI
Classe di esposizione	XC 2	XC 4	XC 3
Classe di resistenza	C 25/30	C 32/40	C 28/35
Rapporto max acqua-cemento	0.60	0.50	0.55
Contenuto min. cemento (kg/mc)	300	340	320
ø max inerti (mm)	20	20	20
Classe di consistenza	S4	S4	S4
Copriferro minimo (mm)	30	30	30
ACCIAIO PER BARRE D'ARMATURA : B 450 C			

CONSORZIO INDUSTRIALE PROVINCIALE ORISTANESE

REGIONE AUTONOMA DELLA SARDEGNA
Assessorato della Difesa dell'Ambiente

IMPIANTO DI TRATTAMENTO RIFIUTI SOLIDI URBANI E VALORIZZAZIONE RACCOLTE DIFFERENZIATE A SERVIZIO DELL'AMBITO TERRITORIALE OTTIMALE DELLA PROVINCIA DI ORISTANO

TERZO LOTTO FUNZIONALE - TERZO STRALCIO

REALIZZAZIONE DELLE AREE DI STOCCAGGIO E DEGLI EDIFICI DESTINATI ALLA RAFFINAZIONE E CONFEZIONAMENTO DEL COMPOST MATURO

I° SUB STRALCIO FUNZIONALE: REALIZZAZIONE DELLE AREE E DEGLI EDIFICI

PROGETTO ESECUTIVO

STRUTTURE IN CEMENTO ARMATO

ELABORATO:
DEPOSITO/CONFEZIONAMENTO:
PARTICOLARE PLINTO DI FONDAZIONE TIPO

ALLEGATO:
2.4

Data:

CUP: E53D05000380002
CIG: 7648734EF5

SCALA 1:50 / 1:20

IL PRESIDENTE
(Rag. Massimiliano Daga)

IL DIRETTORE
(Dott. Marcello Siddu)

IL PROGETTISTA
(Ing. Agostino Pruneddu)

IL RESPONSABILE DEL PROCEDIMENTO
(Ing. Salvatore Daga)

rev.	data	descrizione	redato	verificato	approvato
1	27/02/17	EMISSIONE DEFINITIVA	D. Z.	I. A.P.	
0	24/01/17	EMESSO PER VERIFICHE	D. Z.	I. A.P.	

Codice Elaborato

Lavoro			Fase		Sub Fase		Tipo	Elaborato			Revisione	
P	I	T	A	0	1	P	E	0	4	G	0	0	8	R	0	1