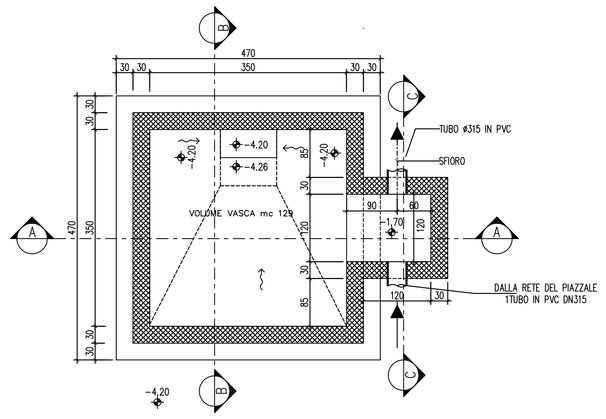

1 PIANTA FONDAZIONI VASCA – CARPENTERIA – SCALA 1:50

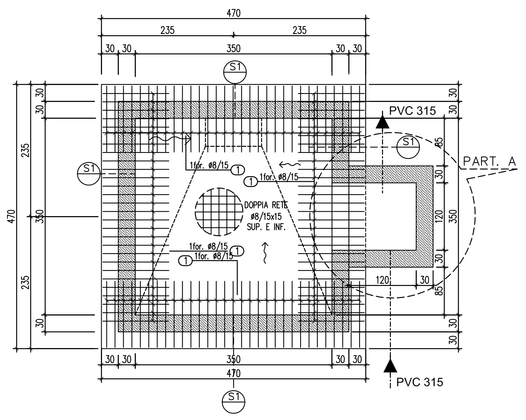

2 PIANTA FONDAZIONI VASCA – ARMATURE – SCALA 1:50

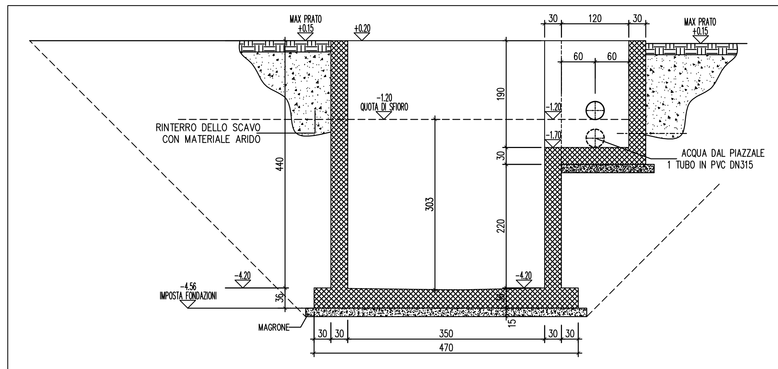

3 SEZIONE A–A – CARPENTERIA – SCALA 1:50

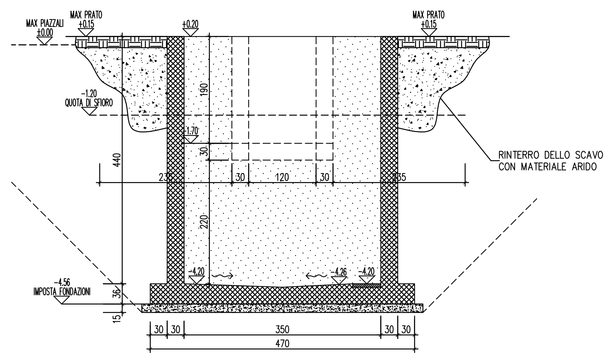

4 SEZIONE B–B – CARPENTERIA – SCALA 1:50

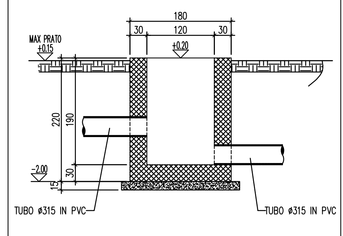

6 SEZIONE C–C – CARPENTERIA – SC. 1:50

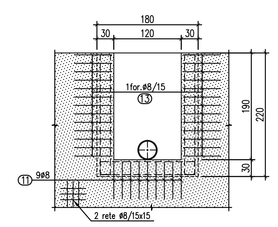

7 VISTA F–F – ARMATURE – SC. 1:50

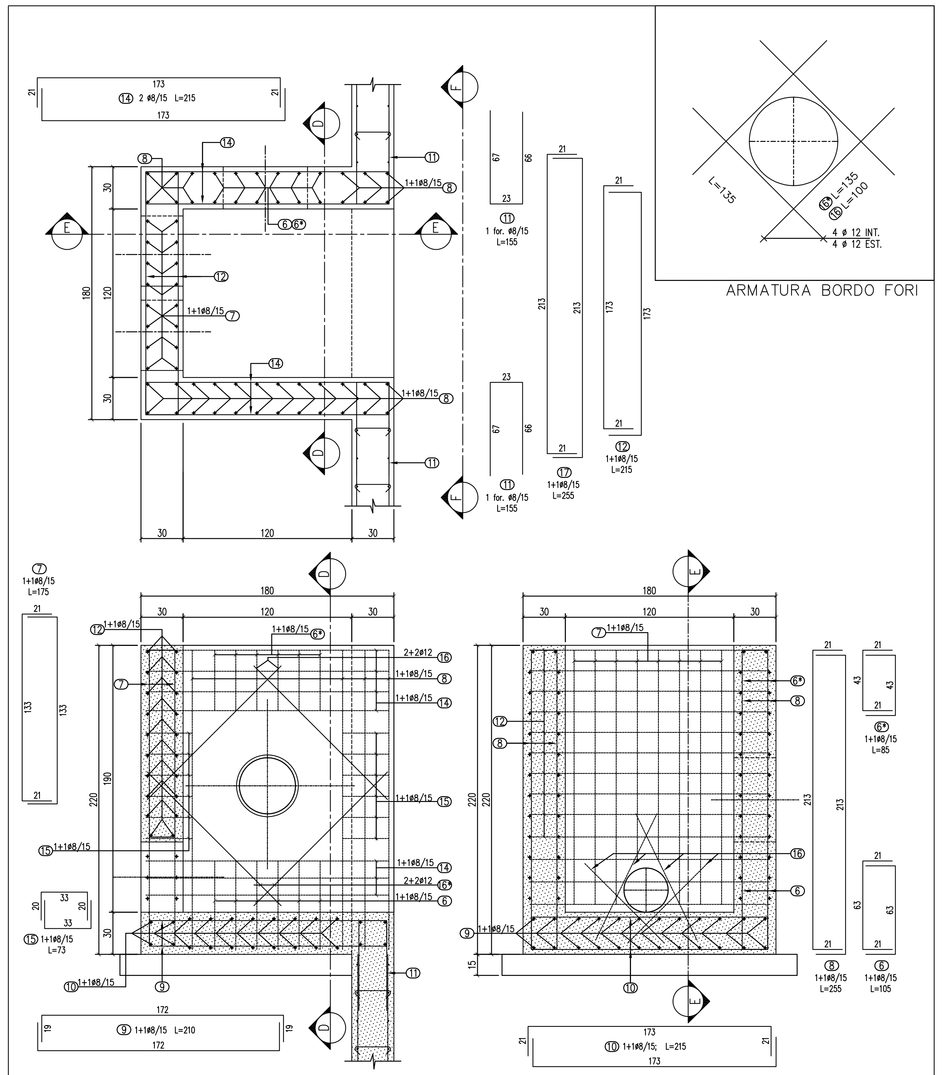

5 PARTICOLARE A – SCALA 1:20

ARMATURA BORDO FORI

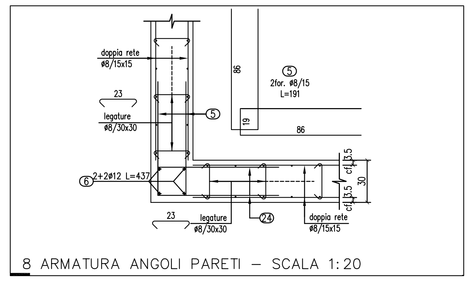

8 ARMATURA ANGOLI PARETI – SCALA 1:20

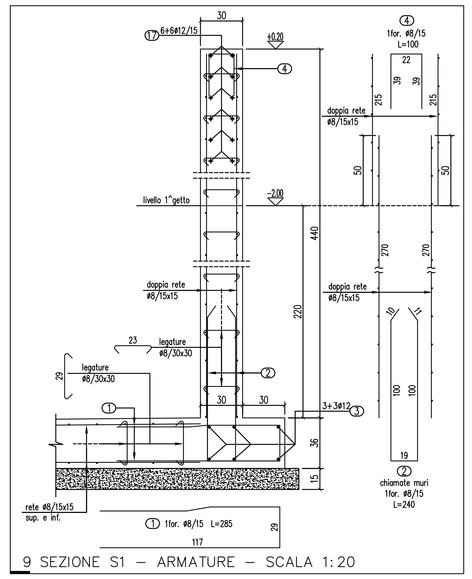

9 SEZIONE S1 – ARMATURE – SCALA 1:20

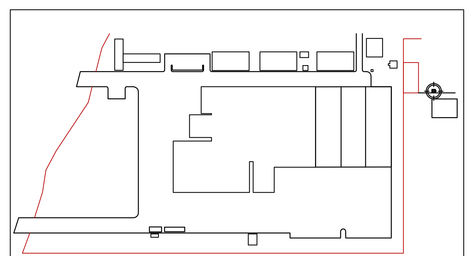

P I A N T A C H I A V E

CARATTERISTICHE DEI MATERIALI			
	FONDAZIONI	PILASTRI	ELEVAZIONI
Classe di esposizione	XC 2	XC 4	XC 3
Classe di resistenza	C 25/30	C 32/40	C 28/35
Rapporto max acqua-cemento	0.60	0.50	0.55
Contenuto min. cemento (kg/mc)	300	340	320
ø max inerti (mm)	20	20	20
Classe di consistenza	S4	S4	S4
Copriferro minimo (mm)	30	30	30
ACCIAIO PER BARRE D'ARMATURA : B 450 C			

CONSORZIO INDUSTRIALE PROVINCIALE ORISTANESE

REGIONE AUTONOMA DELLA SARDEGNA
Assessorato della Difesa dell'Ambiente

IMPIANTO DI TRATTAMENTO RIFIUTI SOLIDI URBANI E VALORIZZAZIONE RACCOLTE DIFFERENZIATE A SERVIZIO DELL'AMBITO TERRITORIALE OTTIMALE DELLA PROVINCIA DI ORISTANO
TERZO LOTTO FUNZIONALE - TERZO STRALCIO

REALIZZAZIONE DELLE AREE DI STOCCAGGIO E DEGLI EDIFICI DESTINATI ALLA RAFFINAZIONE E CONFEZIONAMENTO DEL COMPOST MATURO

I° SUB STRALCIO FUNZIONALE:
REALIZZAZIONE DELLE AREE E DEGLI EDIFICI

PROGETTO ESECUTIVO

STRUTTURE IN CEMENTO ARMATO

ELABORATO:
SISTEMAZIONI ESTERNE:
ARMATURA METALLICA VASCA DI ACCUMULO IDRICO ACQUE METEORICHE DEL PIAZZALE ESTERNO

ALLEGATO: **2.20**

Data:
CUP: E53D05000380002
CIG: 7648734EF5
SCALA: 1: 20

IL PRESIDENTE
(Rag. Massimiliano Daga)

IL DIRETTORE
(Dott. Marcello Siddu)

IL PROGETTISTA
(Ing. Agostino Prunedda)

IL RESPONSABILE DEL PROCEDIMENTO
(Ing. Salvatore Daga)

rev.	data	descrizione	redatto	verificato	approvato
0	24/01/17	EMESSO PER VERIFICHE	D. Z.	L.A.P.	

Codice Elaborato

P	I	T	A	0	1	P	E	0	4	G	0	2	4	R	0	0

Lavoro *Fase* *Sub Fase* *Tipo* *Elaborato* *Revisione*